Filtre à charpie 4”

ALT4

Filtre à charpie encastrable
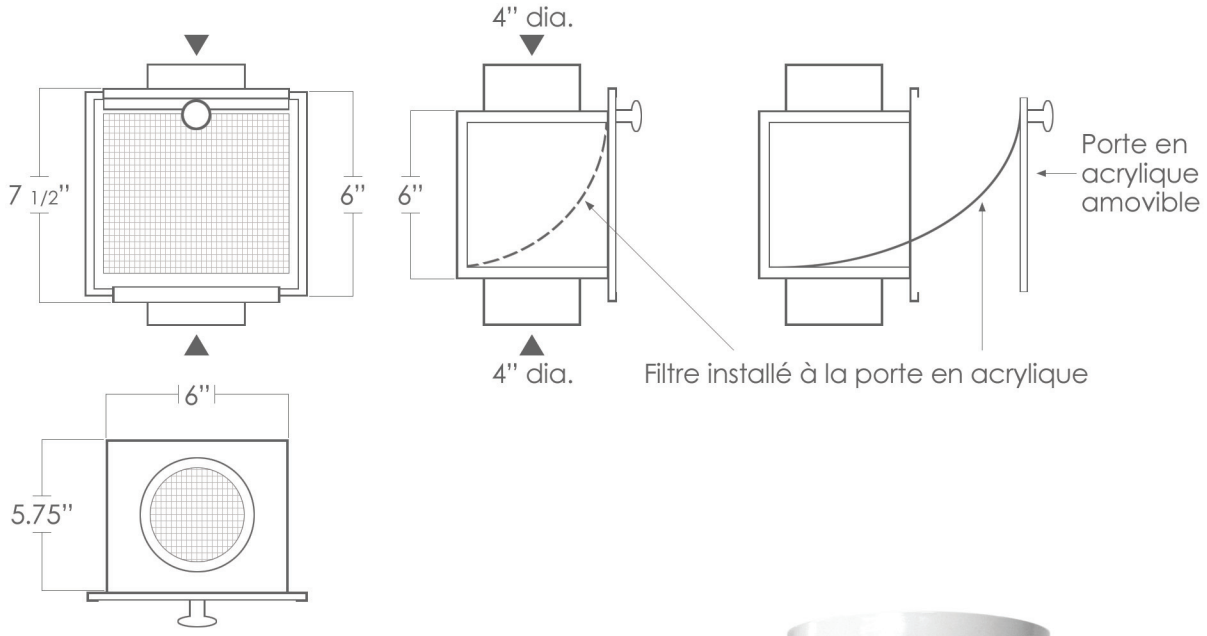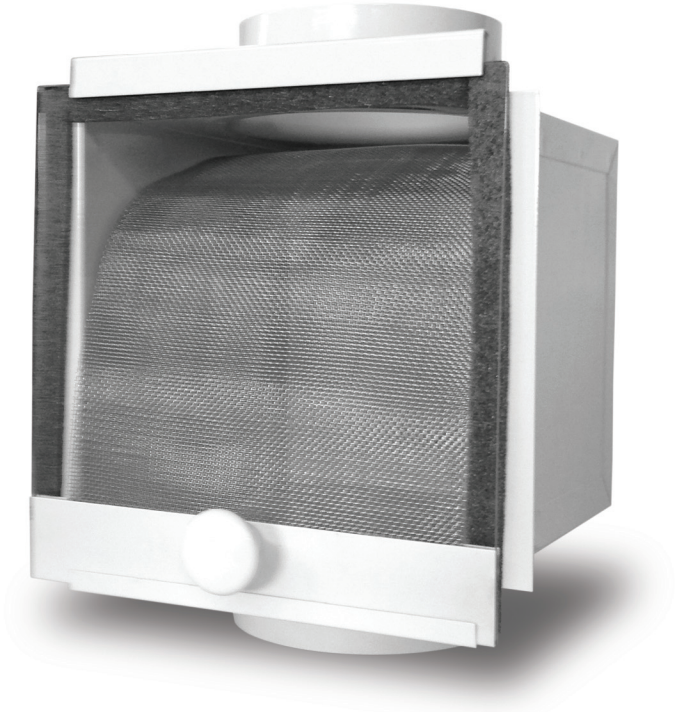
Filtre à charpie fait de métal galvanisé peinturé conçu pour les évacuations de sécheuse.
À utiliser avec un ventilateur d’appoint pour sécheuse.
S’installe dans un conduit de 4”. Inclus une porte et un filtre amovible pour facilité l’entretien ainsi qu’un rabat 1/2” pour une installation au ras.